Dados el alzado y planta de un sólido a escala 2:3, según el método de representación del primer diedro de proyección, se pide:

Dibujar su perspectiva isométrica, según los ejes dados, a escala 1:1.

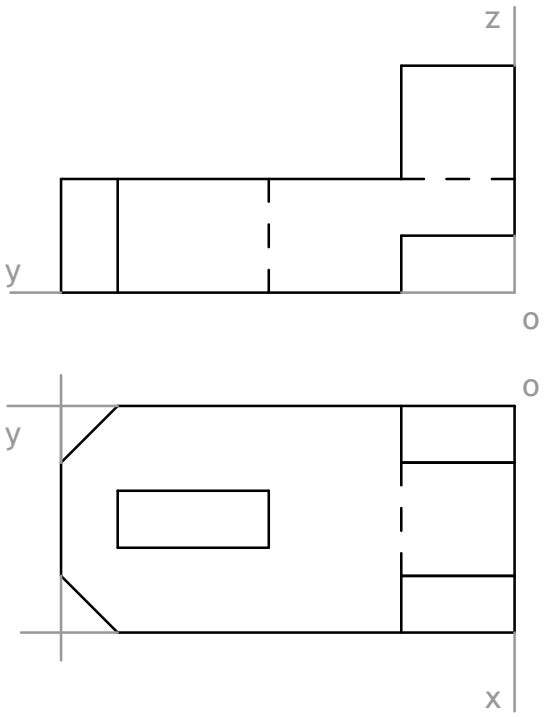


Escala Intermedia 3:2

3:2 x 4:5 = 12:10 = 6:5
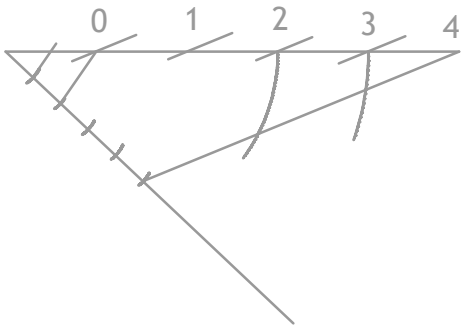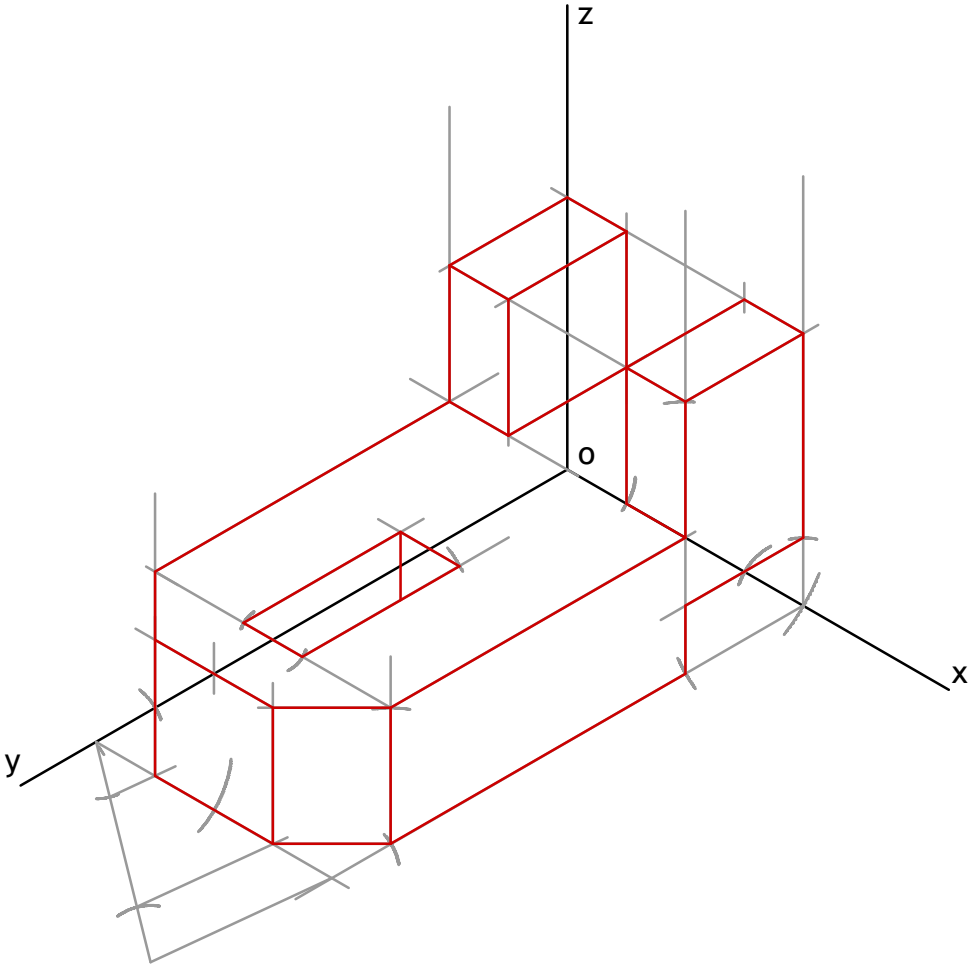
con coeficiente de reducción